Presseinformation

Partnertag & Produktneuerungen

HÖHBAUER
FENSTER
TÜREN
WINTERGÄRTEN

HÖHBAUER GmbH
Kohlberger Straße 2
92706 Luhe-Wildenau

Telefon: (0 96 07) 80-0
Telefax: (0 96 07) 14 10
info@hoehbauer.de

www.hoehbauer.com

Partnertag

Viele Menschen auf dem Betriebsgelände, interessante Vorträge, ausgelassen feiern – so sieht der beliebte HÖHBAUER Partnertag normalerweise aus. Auch dieses Jahr hatten sich sowohl die Händlerkunden als auch die Mitarbeiter der Firma HÖHBAUER schon auf den Partnertag gefreut, doch durch Corona kam alles anders als geplant.
Doch den wichtigen Partnertag abzusagen war keine Option. Deshalb erhielt der traditionelle HÖHBAUER Partnertag ein Update und wurde zum HÖHBAUER Partnertag | digital edition.
Es wurden keine Mühen gescheut, das digitale Erlebnis so wertvoll und spannend wie möglich zu gestalten.
Um bei aller Digitalisierung die Gemütlichkeit zu bewahren, erhielt jeder angemeldete Teilnehmer vorab ein 100% analoges Überraschungspaket, welches versiegelt durch ein Zahlenschloss, erst bei Teilnahme geöffnet werden konnte.
Zu Beginn des Live-Events, das per Microsoft Teams übertragen wurde, ging Christoph Höhbauer auf das Motto "Über den Wert von Verbindung in Zeiten des Abstands" ein und verdeutlichte, wie wichtig eine gute und partnerschaftliche Zusammenarbeit ist.
Weiter ging es mit einem spektakulären Drohnenflug über das Betriebsgelände, der noch nie da gewesene Einblicke in die Produktionsstraße HÖHBAUERs zeigte und bei dem auch die Investitionen 2020 aufgezeigt wurden.
Anschließend wurde bei einem Interview mit dem Produktionsleiter Gereon Brück die neue Breitband-Schleifmaschine vorgestellt.
Im ersten Fachvortrag führte Florian Fischer, Mitarbeiter aus dem Produktmanagement, in das große Thema Barrierefreiheit ein. Er ging darauf ein, dass es bei diesem Thema um mehr als nur die Nullschwelle geht. Barrierefreiheit ergibt sich aus dem Zusammenspiel von guter Erreichbarkeit, niedrigen Bedienkräften und guter Passierbarkeit. Florian Fischer stellte den Zuhörern vor, wie sich abseits der Diskussion um die reine Schwellenhöhe mit der „Richtlinie zur Klassifizierung von Schwellen" des ift-Rosenheim das Schutzziel der sicheren Passierbarkeit der DIN 18040 beurteilen lässt.
Nach dieser Einleitung übernahm Gerhard Bauer, ebenfalls Mitarbeiter aus dem Produktmanagement, die Bühne und präsentierte die neu eingeführten auria und auria Shine Hebeschiebetüren. Ein wichtiges Merkmal dieser Neueinführung ist, dass alle Hebeschiebetüren aus Holz und Holz- Aluminium nun sicher passierbar gestaltet werden können.
Da die neuen Hebe-Schiebe-Türen nicht nur technische Vorteile haben, sondern auch mit ihrer Optik bestechen, gab es anschießend eine Live-Schaltung zu Johannes Dorner, Leitung Produktmanagement, der gemeinsam mit der Außenreporterin Julia Zach, Leitung Vertriebsinnendienst, die neuen Modelle vorstellte. Besonderen Eindruck macht der Typ Sky mit den schlanken Flügelprofilen und der rahmenlosen Festverglasung mit besonders großen Glasflächen. Wie man im Video sehen konnte, lässt eine Ganzglasecke dieses gestalterische Detail besonders zur Geltung kommen.
Genauso wichtig wie die Neuentwicklungen bei den Produkten ist es auch, dass die internen Prozessabläufe stetig überprüft und auf den neusten Stand gebracht werden. Dabei spielt die HÖHBAUER Cloud eine wichtige Rolle. Ein neuer, innovativer Weg der Zusammenarbeit.
Ein weiteres wichtiges Thema wurde daraufhin von Johannes Dorner in einem zweiten Fachvortrag vorgestellt: Der Baukörperanschluss bodentiefer Elemente. Es wurde deutlich, dass dieses Detail zu Mehraufwand bei fast allen Anschlusssituationen führen wird und es daher Neuentwicklungen bei Fenstersystemen geben muss und geben wird. Nämlich das anschließend vorgestellte neue und revolutionäre Kunststoff-Alu-Fenster Lunea Shine ONE. Nachdem der Entwicklungsprozess und die technischen Details geklärt wurden, ging es in den Ausstellungsraum zum neuen Lunea Shine ONE Presenter. Das edle Design und die schlanke Ansicht wurden dabei sofort für alle Zuschauer sichtbar. Zum Abschluss betrat noch ein besonderer Gast die Bühne – Hans-Günther Höhbauer. Er hatte, wie alle Zuschauer, einen verschlossenen Koffer dabei und musste die Zahlenkombination dafür erraten. Nach geglückter Öffnung präsentierte er den Inhalt – das Prospekt für das neue Fenster Lunea Shine ONE, Radlerdosen ebenfalls im Lunea Shine One Design und alles, was man für eine gute Brotzeit braucht. Nach einigen Worten des Danks und dem gemeinsamen anstoßen beendete Christoph Höhbauer den ersten HÖHBAUER Partnertag | digital edition. Alles in allem war es ein sehr gelungenes Event, das sicher nicht das letzte seiner Art bleiben wird.

Lunea Shine ONE | Aluminium küsst Kunststoff – das erste Mal richtig.

Kunststoff-Aluminium-Fenster gibt es viele, aber Lunea Shine ONE ist anders. Es ist das erste wirklich konsequent für die Verbindung dieser beiden Werkstoffe entwickelte Fenstersystem. Aluminiumschale und Kunststoffprofil wurden, anders als bei herkömmlichen Systemen, im wörtlichen Sinne FÜREINANDER konstruiert. Das ermöglicht eine einzigartige, direkt kraftschlüssige Verbindung, die beide Komponenten nahezu eins werden lässt – ONE.
Lunea Shine ONE wird wegweisend sein, für zukünftige Systeme im Fenstermarkt. Entwickelt im Zusammenspiel von jahrzentelanger Erfahrung und perfektionierter Ingenieurskunst, gefertigt auf den modernsten Produktionsanlagen im oberpfälzischen Luhe-Wildenau, vereint Lunea Shine ONE das Beste zweier Hightechwerkstoffe in einem völlig neuartigen Gesamtkonzept.
Es erreicht auf diese Weise herausragende Eigenschaften in Form und Funktion, die in dieser Kategorie neue Maßstäbe setzt.
Durch Kombination der unterschiedlichsten Design- und Farbvarianten ist Lunea Shine ONE dabei so individuell wie Ihr Zuhause.

ONE
Das Flächenversetzte.

ONE Contura light
Das Halbflächenversetzte.

ONE Contura
Das Flächenbündige.

Lunea Shine ONE | Vorteile im Überblick

- Hochwertige Aluminium-Schale in nahezu unbegrenzter Farbvielfalt
- Modernstes Kunststoff-Profilsystem mit optimalen Dämmwerten
- Einzigartige, kraftschlüssige Verbindung der beiden Werkstoffe
- Puristische Eleganz durch filigrane Ansichten in drei möglichen Designvarianten
- Optimal vorbereitet für fachgerechte Bauwerksabdichtung
- Durchdachte Systemtechnik mit vielen Zusatzprofilen für optimale Anpassung an bauliche Anforderungen, zum Beispiel in der Renovierung
- protectHome Sicherheitsausstattung zur Einbruchhemmung

Lunea Shine ONE

Der Klassiker.

- Markanter Versatz von 27 mm zwischen Blendrahmen und Flügel.
- Die Kombination mit kleinen Radien mit geringen Schrägen verleiht dem Fenster eine klassiche Gestalt.

Lunea Shine ONE Contura light

Die Kombination aus Klassik und Moderne.

- Dezenter Flächenversatz von 15 mm.
- Daraus ergibt sich ein gekonntes Spiel aus räumlicher Tiefe und einer von zurückhaltender Ele ganz geprägten Linienführung.

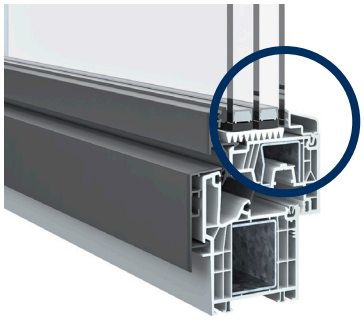

Erhältlich mit schräger Glasleiste oder mit kantiger* Glasleiste.

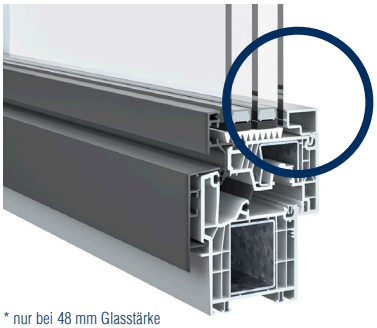

* nur bei 48 mm Glasstärke

Lunea Shine ONE Contura

Die schlichte Eleganz.

- Rahmen und Flügel liegen bündig auf einer Ebene.
- Die filigrane Fuge erzeugt ein dezentes Spiel mit Licht und Schatten.
- Durch seine klare Linienführung fügt sich das Design nahtlos in modernste architektonische Ansprüche.

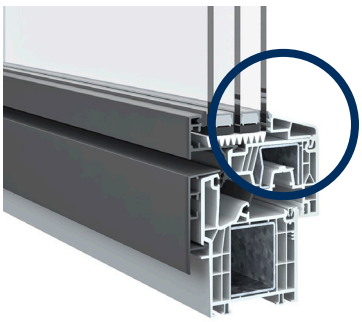

Erhältlich mit schräger Glasleiste oder mit kantiger* Glasleiste.

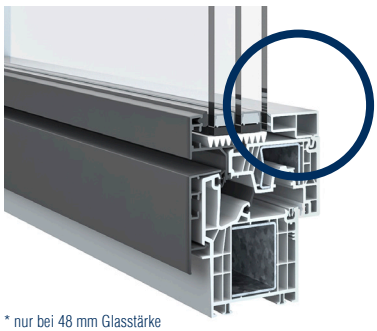

* nur bei 48 mm Glasstärke

Bauart Lunea Shine ONE

- Mitteldichtungssystem
- 76 mm Bautiefe
- Rücksprung auf 70 mm Bautiefe im Rahmenrücken
- Glasstärke Standard 48 mm

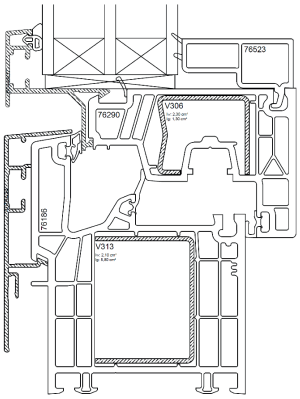

Barrierefreiheit – mit den neuen Hebe-Schiebe-Türen auria / auria Shine

Barrierefreiheit fordert eine sichere Passierbarkeit – bauliche Anlagen sollen für möglichst alle Menschen in der üblichen Weise ohne besondere Erschwernis und ohne fremde Hilfe nutzbar sein.
Die DIN 18040 Barrierefreies Bauen und die IFT-Richtlinie BA-01/1 geben dafür Werte vor, die ein Element in verschiedene Klassen einteilen.
Die neuen Hebe-Schiebe-Türen auria / auria Shine werden dabei wie folgt bewertet:
IFT-Richtlinie BA-01/1: Klasse 4 (gute Überrollbarkeit)
nach DIN 18040: sicher passierbar
Ein weiterer Vorteil der neuen Türen sind die besonders großen Glasflächen, die den feststehenden Teil der Türe fast rahmenlos erscheinen lassen, sowie das umfangreiche Zubehör: Riegelbolzen, verdeckt liegender Türstopper, Soft Close, Wetterschenkelprofile, Bodeneinstandsprofil, flaches Trittblech. Ebenfalls möglich ist die magnetische Verschlussüberwachung und die Einbruchssicherheitsklasse RC 2.
Ab Dezember ist das neue System erhältlich und wird im März 2021 das bisherige ablösen. Trotz aller Verbesserungen und Weiterentwicklungen wird das neue System preisgleich zum alten angeboten.

Baukörperanschluss bodentiefer Elemente

Durch eine neue Verordnung müssen Fensterbauer den Fensteranschluss bzw. das Fenster für die fachgerechte Herstellung einer Bauwerksabdichtung vorbereiten.
Eine zentrale Forderung dabei ist, dass ausreichend Platz für die Anbringung von Dichtbahnen vorgesehen ist:

- Fügefläche seitlich ≥ 35mm
- Fügefläche unten ≥ 50mm
- Flächenversatz im Bereich der Dichtfläche ≤ 1,2mm
- Flächenversatz bis 5mm können vom Abdichter ausgeglichen werden

Die Lösung für übliche Fensterkonstruktionen ist ein Anschlussflansch der am Fenster angebracht in der Leibung eine Verbindung zu der Bauwerksabdichtung herstellt. Mit dem neuen Fenstersystem Lunea Shine ONE kann der Bauwerksanschluss so geplant werden, dass dieser zusätzliche Aufwand unnötig ist.